A.W.G	22	20	18	16
AMP.	9	12	17	18

Máx. corriente eléctrica:
Máx. ratio eléctrico: 105ºC 600 Volts máx.
Material aislante: Vinilo.
Color aislante: Rojo.
Material terminal: Cobre estañado.
Sección: 0,5-1,5 mm² (22-16 AWG)
Espesor terminal: 0,75 mm.

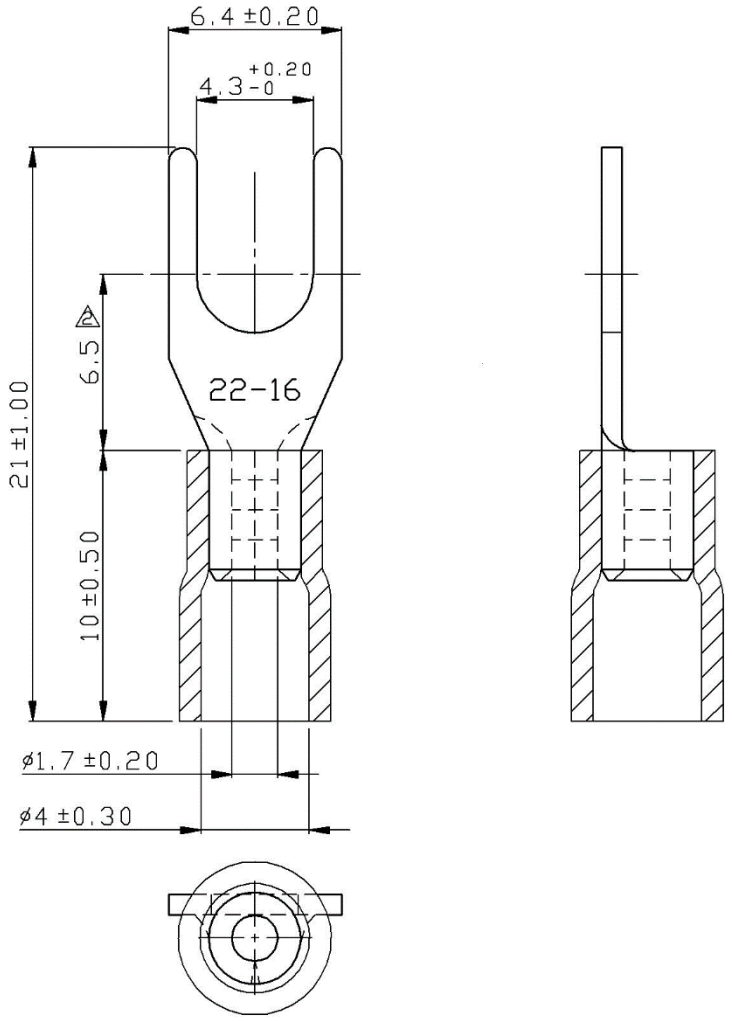

** Todas las medidas están expresadas en mm. **

Referencia	*Descripción*	*Fecha*
RTR204	TER. PREAISLADO HORQUILLA 4,3mm.	04/01/2022