Máx. corriente eléctrica:

A.W.G.	22	20	18	16
AMP.	9	12	17	18

Ratio eléctrico máx.: 105ºC 600 Volts
Material aislante: Vinilo
Color aislante: Rojo
Material terminal: Cobre estañado
Sección: 0,5 – 1,5 mm² (22-16 AWG)
Espesor terminal: 0,75 mm.

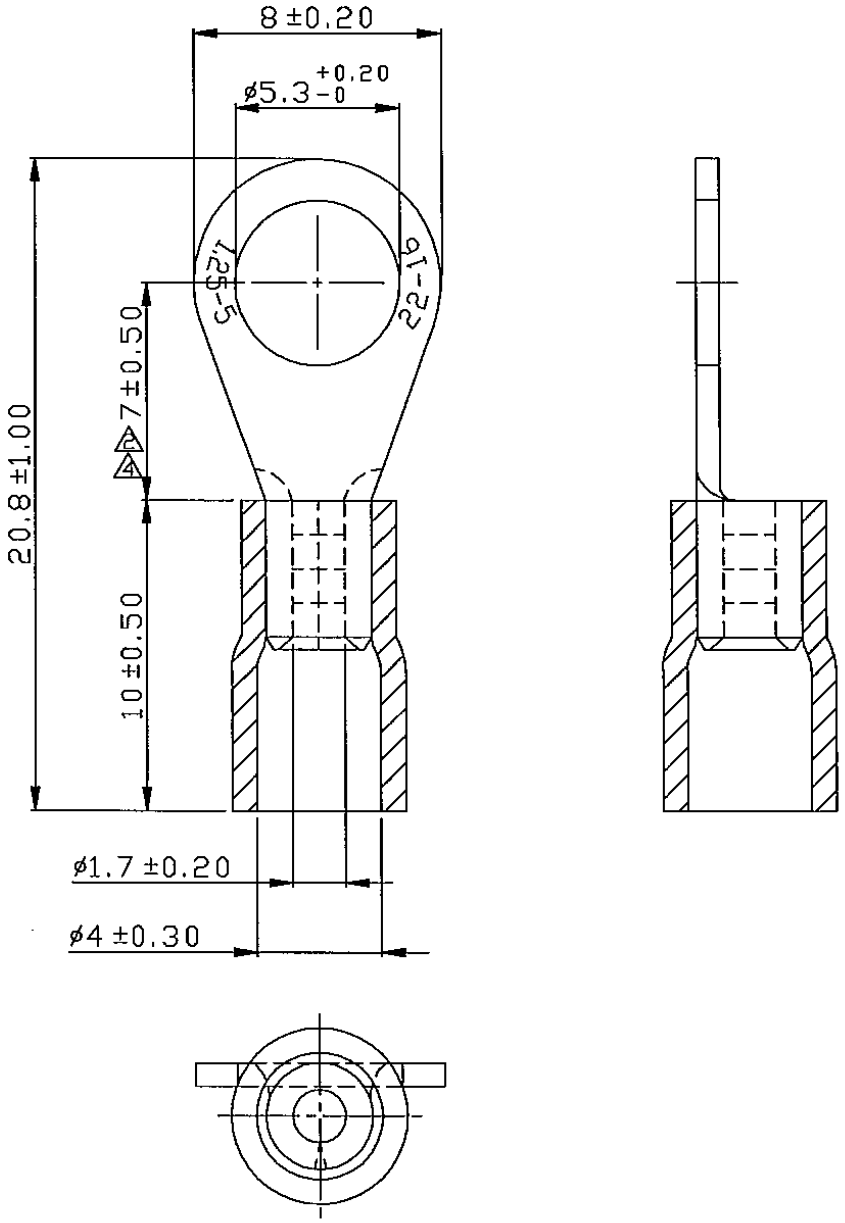

** Todas las medidas están expresadas en mm. **

Referencia	*Descripción*	*Fecha*
RTR105	TER. PREAISLADO REDONDO 5,3mm.	06/09/2018