WORK PRO

User Manual/Manual de Uso V 2.0

Para reducir el riesgo de fuego o descarga eléctrica, no exponga la unidad a la lluvia o la humedad.

No use este aparato cerca del agua. Instálelo de acuerdo a la instrucciones del fabricante. No lo instale cerca de fuentes de calor como radiadores, estufas, registros de calor u otros aparatos (incluyendo amplificadores) que produzcan calor. No bloquee las salidas de ventilación.

No use fuentes con llama como velas, etc. sobre la unidad.

INSTRUCCIONES DE SEGURIDAD

- Lea estas instrucciones.
- Siga estas instrucciones.
- Conserve estas instrucciones.
- Tenga presente todos los avisos.
- Use únicamente accesorios especificados por el fabricante.

Cable de alimentación y conector

No inutilice el terminal de seguridad de la clavija de alimentación.

Un conector polarizado tiene 2 bornes Los de tipo de seguridad disponen además de un terminal para el conexionado a tierra. Este terminal es para su seguridad. Si el conector no entra en la toma mural, consulte a un electricista para proceder al cambio de la toma obsoleta.

Proteja el cable de ser pisado o pinzado, en particular en las tomas de red o en punto desde el que sale de la unidad.

Limpieza

Cuando la unidad necesite ser limpiada puede usar un aspirador para aspirar el polvo de su interior o utilizar un trapo.

No utilice disolventes como benzoil, alcohol u otro fluidos con gran volatilidad e inflamables para la limpieza de la unidad. Limpie sólo con un paño seco.

Mantenimiento

Diríjase a un técnico especializado para cualquier tarea de mantenimiento de la unidad. Para reducir el riesgo de descarga eléctrica, no la utilice más allá de lo descrito en este manual a menos que esté cualificado para ello.

El mantenimiento de la unidad, es requerido cuando la unidad ha sido dañada, se ha derramado líquido o caído objetos en su interior, la unidad ha sido expuesta a la lluvia o no funciona con normalidad o ha sufrido algún golpe.

Características:

1. Potencia de Salida: 15 W RMS.
2. 3 Ajustes de volumen de entrada.
3. 1 ajuste de TONO (BASS/TREBLE).
4. 1 entrada AUX (RCA).
5. 2 entradas MIC (Jack 6.3 mm) MIC 1 con prioridad.
6. Reproductor MP3 (interfaz USB/SD-MMC)
7. PRE output y AMP input.
8. Impedancia de salida: 4Ω, 8Ω, 16Ω Tensión Constante: 100V.
9. Alimentación: AC 115V/230V 60/50 Hz, DC 12 V para uso externo.

PANEL FRONTAL

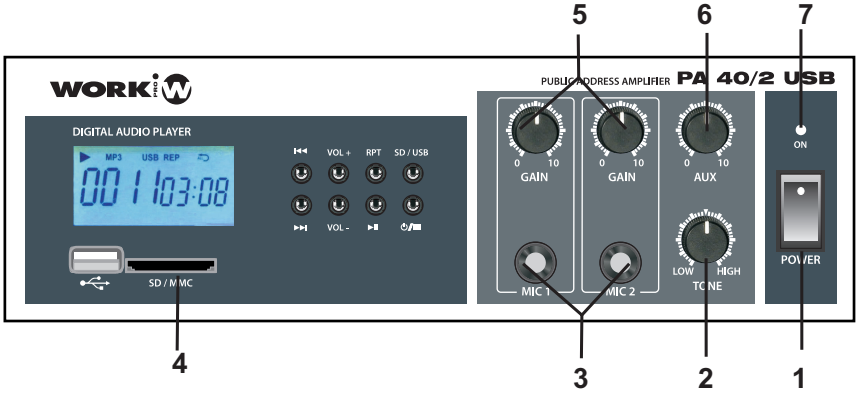

(1) INTERRUPTOR DE RED

La unidad puede ser encendida o apagada de la alimentación usando este interruptor.

(2) CONTROL DE TONOS

Use este mando para controlar la ganancia de las frecuencias desde graves a agudos.

(3) ENTRADAS MIC 1- 2

Conecte un micrófono con conector desbalanceado 6.3 mm. MIC 1 tiene función de prioridad.

(4) INTERFAZ MP3

Esta interfaz permite ejecutar ficheros MP3 desde el puerto USB o slot para tarjetas SD. Cambie la fuente pulsando un botón. La información se muestra en la pantalla LCD, permitiendo navegar a través de carpetas y ficheros. Incorpora control de volumen y función REPEAT.

(5) Mando de Volumen MIC 1-2

Estos controles le permiten controlar individualmente el volumen de la fuente de sonido presente en “MIC1", “MIC2". Girando el mando en sentido horario se incrementa el volumen de la fuente. Le recomendamos dejar el valor de las entradas que no se utilicen a su valor mínimo “0".

(6) Mando de Volumen AUX

Este control le permite controlar el volumen de la fuente de sonido presente en “AUX". Girando el mando en sentido horario se incrementa el volumen de la fuente. Le recomendamos dejar el valor de las entradas que no se utilicen a su valor mínimo “0".

(7) LED INDICADOR

Se ilumina al poner en marcha la unidad, apagándose al hacer lo mismo con la unidad.

ES

PANEL TRASERO

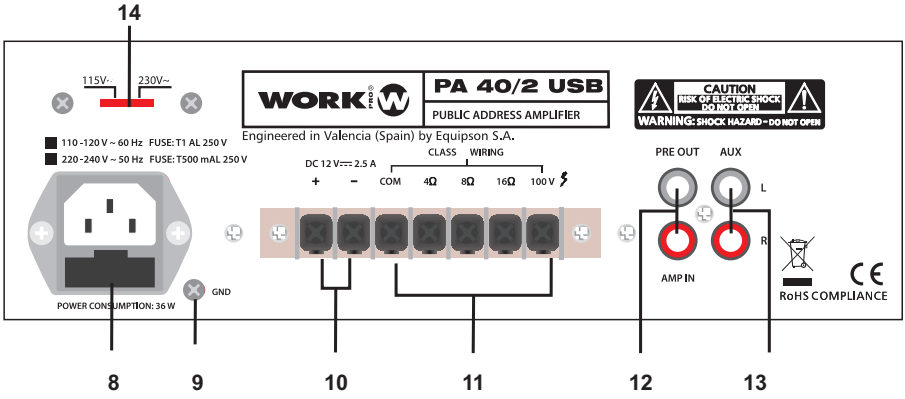

(8) TOMA RED

Teste conector se utiliza para el conexionado del cable de alimentación. No inserte el cable de red en la unidad hasta que el voltaje de entrada sea correctamente configurado

(9) GND

Este es el terminal de masa

(10) ENTRADA DC

It Se utiliza para alimentar la unidad con 12V DC . Preste especial atención a la polaridad.

(11) TERMINALES DE SALIDA

Las salidas de baja impedancia son de 4Ω, 8Ω, 16Ω, la salida de tensión constante es de 100V.

(12) PRE OUT/AMP IN

Las tomas AMP IN y PRE OUT insertan una unidad de audio para el procesado de señal.

(13) ENTRADA AUX

Permite la conexión de una fuente de audio de alto nivel de señal de salida, como un sintonizador AM/FM, reproductor de CD, etc.

(14) SELECTOR DE TENSION DE ALIMENTACION

La unidad dispone de 2 voltajes a elegir: 115V /230V. Compruebe el valor del voltaje local antes de conectar la unidad.

REPRODUCTOR MP3 (Con USB, tarjetas SD/MMC)

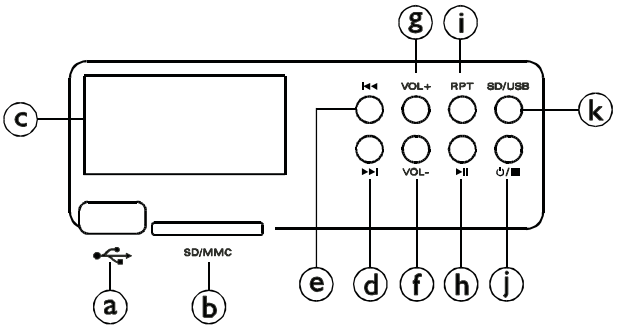

ⓐ	CONECTOR USB	Inserte un dispositivo USB
ⓑ	CONECTOR PARA TARJETAS SD/MMC	Inserte una tarjeta SD/MMC
ⓒ	DISPLAY	Muestra el estado de las pistas en ejecución.
ⓓ	▶▶I	Avanza una pista al presionarlo.
ⓔ	I◀◀	Vuelve al principio de la pista al presionarlo.
ⓕ	VOL-	Presione esta tecla para reducir el nivel de sonido
ⓖ	VOL+	Presione esta tecla para aumentar el nivel de sonido
ⓗ	▶II	Presione esta tecla para comenzar la reproducción.
ⓘ	RPT	Presione esta tecla para repetir la pista.
ⓙ	⏻/■	Presione esta tecla para encender/apagar o detener
ⓚ	SD/USB	Presione esta tecla para elegir slot SD o puerto USB

ES

DIAGRAMA DE BLOQUES

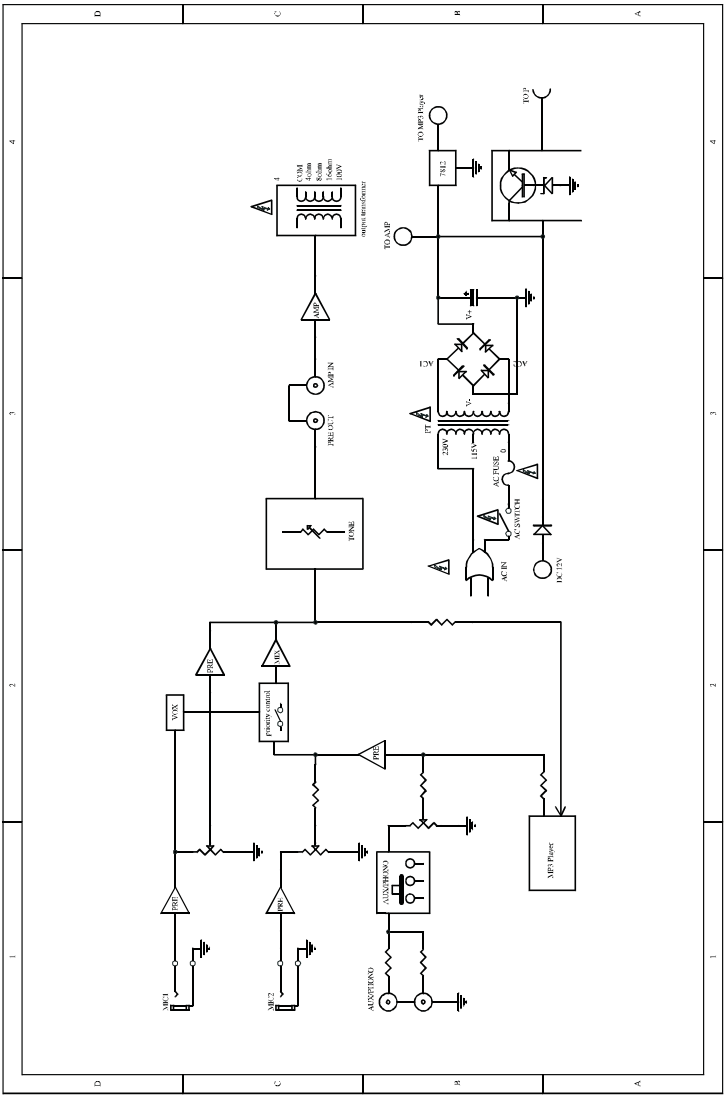

ESPECIFICACIONES TECNICAS

Salida RMS	AC:15W (4Ω THD <1%), DC: 14W (4Ω THD <1%)
Consumo	AC: 36W, DC: 27W
Respuesta Frec.	80 Hz - 18 kHz (+/- 3 dB)
Alimentación	AC 115/230V 60Hz/50Hz, DC 12V
Sensibilidad de entrada	MIC 1-2: (jack 6.3 mm) desbalanceado - 50 dBV/1kHz AUX (RCA): -6 dBV/1kHz
T. H. D.	<0.5 %
Relación S/N	MIC 1-2 : > 65 dB AUX: > 75 dB
Impedancia de Salida	4 Ω , 8 Ω , 1 6 Ω ,
Tensión Constante	100V
Controles	3 controles de volumen, bass, treble, master, prioridad MIC1
Dimensiones(AnxPrxAl)	240x190x75mm
Peso	3.2kg

Este símbolo en su equipo o embalaje, indica que el presente producto no puede ser tratado como residuos domésticos normales, sino que deben entregarse en el correspondiente punto de recogida de equipos electrónicos y eléctricos. Asegurándose de que este producto es desechado correctamente, Ud. está ayudando a prevenir las consecuencias negativas para el medio ambiente y la salud humana que podrían derivarse de la incorrecta manipulación de este producto. EL reciclaje de materiales ayuda a conservar las reservas naturales. Para recibir más información, sobre el reciclaje de este producto, contacte con su ayuntamiento, su punto de recogida más cercano o el distribuidor donde adquirió el producto.