Datos básicos

MKDS 1,5/ 2-5,08

Código de artículo: 1715721

La figura muestra una variante de 10 polos del artículo

http://eshop.phoenixcontact.de/phoenix/treeViewClick.do?UID=1715721

Borne para tarjeta, Corriente nominal: 17,5 A, Tensión nominal: 250 V, Paso: 5,08 mm, Número de polos: 2, Tipo de conexión: Conexión por tornillo, Montaje: Soldar, Dirección de conexión Conductor/placa de circuito impreso: 0 °, Color: verde, ¡El artículo puede alinearse con distintos números de polos!

Datos mercantiles	
GTIN (EAN)	4 017918 024192
sales group	E010
Paquete	50 pcs.
Arancel	85369010
Página del catálogo	Página 63 (CC-2009)

Observaciones acerca del producto

Conforme a WEEE/RoHS desde: 01.01.2003

Tenga en cuenta que los datos indicados aquí proceden del catálogo en línea. Los datos completos se encuentran en la documentación para el usuario en http://www.download.phoenixcontact.es Son válidas las condiciones generales de uso de las descargas por Internet.

Datos técnicos

Medidas / polos	
Longitud	9,8 mm
Altura	13,8 mm
Paso	5,08 mm

Media a	5,08 mm
Número de polos	2
Dimensiones patilla	0,9 x 0,9 mm
Diámetro orificio	1,3 mm
Rosca de tornillo	M3
Par de apriete mín.	0,5 Nm
Par de apriete máx.	0,6 Nm

Datos técnicos

Familia de artículos	MKDS 1,5
Grupo material aislante	I
Tensión transitoria de dimensionamiento (III/3)	4 kV
Tensión transitoria de dimensionamiento (III/2)	4 kV
Tensión transitoria de dimensionamiento (II/2)	4 kV
Tensión de dimensionamiento (III/2)	400 V
Tensión de dimensionamiento (II/2)	630 V
Conexión según norma	EN-VDE
Corriente nominal I_N	17,5 A
Tensión nominal U_N	250 V
Sección nominal	1,5 mm²
Corriente de carga máxima	22 A
Aislamiento	PA
Clase de combustibilidad según UL 94	V0
Calibre macho	A1
Longitud a desaislar	7 mm
Tensión nominal UL/CUL Usegroup B	300 V
Corriente nominal UL/CUL Usegroup B	15 A
Tensión nominal UL/CUL Usegroup D	300 V
Corriente nominal UL/CUL Usegroup D	10 A

Datos de conexión

Sección de conductor rígido mín.	0,14 mm²
Sección de conductor rígido máx.	2,5 mm²
Sección de conductor flexible mín.	0,14 mm²
Sección de conductor flexible máx.	1,5 mm²
Sección de conductor flexible con puntera, sin manguito de plástico mín.	0,25 mm²

Sección de conductor flexible con puntera, sin manguito de plástico máx.	1,5 mm²
Sección de conductor flexible con puntera, con manguito de plástico mín.	0,25 mm²
Sección de conductor flexible con puntera, con manguito de plástico máx.	1,5 mm²
Sección de conductor AWG/kcmil mín.	26
Sección de conductor AWG/kcmil máx.	14
2 conductores con la misma sección, rígidos mín.	0,14 mm²
2 conductores con la misma sección, rígidos máx.	1 mm²
2 conductores con la misma sección, flexibles mín.	0,14 mm²
2 conductores con la misma sección, flexibles máx.	0,75 mm²
2 conductores con la misma sección, flexibles con AEH, sin manguito de plástico mín.	0,25 mm²
2 conductores con la misma sección, flexibles con AEH sin manguito de plástico máx.	0,5 mm²
2 conductores con la misma sección, flexibles con TWIN-AEH, con manguito de plástico mín.	0,5 mm²
2 conductores con la misma sección, flexibles con TWIN-AEH con manguito de plástico máx.	1 mm²
AWG conforme a UL/CUL mín.	30
AWG conforme a UL/CUL máx.	14

Dibujos

Esquema de taladros/geometría pads soldadura

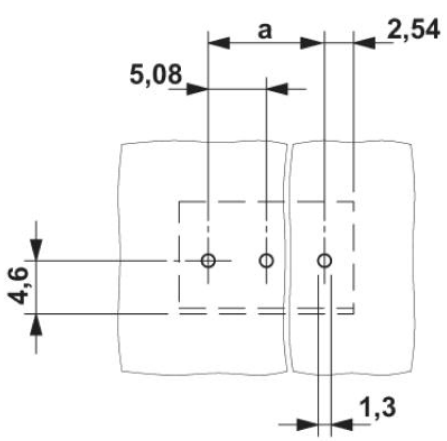
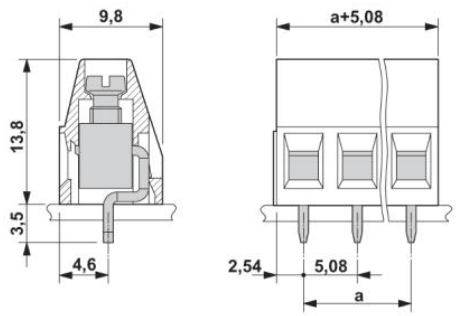
Esquema de dimensiones