ELECTRONICS / ALTAVOCES / ALTAVOCES PORTáTILES

ALTAVOZ PORTáTIL

DESCRIPCIÓN:

Altavoz portátil con 2 micrófonos inalámbricos

Beneficios:
Gran potencia y calidad de sonido proporcionada por su amplificador clase D de alta eficiencia.
Integran todos los elementos necesarios para una actuación o charla en directo: 2 micrófonos inalámbricos (1 de mano y 1 de cabeza), 2 entradas de micrófonos, 1 auxiliar, reproductor USB/SD, mezclador, ecualizador gráfico, altavoz y amplificador.
Además, su carro de transporte trolley junto a un batería recargable de Li-ion de gran capacidad y autonomía, lo hacen muy versátil y adaptable a multitud de usos.
Es muy resistente al transporte gracias a su construcción robusta en inyección.
Las entradas de audio tienen las conexiones de audio estándar del mercado: XLR, jack y RCA.
Incluye mando a distancia para control remoto.
Su uso sencillo e intuitivo minimiza el tiempo de configuración en función del uso.

Aplicaciones:
Para actividades al aire libre, clases colectivas, pequeñas fiestas, eventos y espectáculos ambulantes.

Datos técnicos:
200 W máximo
Altavoces:
1 woofer 15"
1 tweeter 1"
Entradas:
2 micros, XLR y jack 6'3 mm
1 auxiliar estéreo, 2 x RCA
Salidas:
1 auxiliar estéreo, 2 x RCA

CARACTERÍSTICAS TÉCNICAS:

CARACTERÍSTICAS	Altavoz portátil. 2 micrófonos inalámbricos VHF, 1 de mano y 1 de cabeza. (191'900 MHz y 174'300 MHz respectivamente). Reproductor USB/SD. Batería recargable de Li-ion. Función eco y control de tonos. Carro de transporte trolley. Mando a distancia. Orificio en la base para tubo de 35 mm.
POTENCIA	200 W máximo 40 W RMS
ALTAVOCES	1 woofer 15" 1 tweeter 1"
ENTRADAS	2 micros, XLR y jack 6'3 mm 1 auxiliar estéreo, 2 x RCA
SALIDAS	1 auxiliar estéreo, 2 x RCA
ALIMENTACIÓN	230/115 V CA y 12 V CC Batería Li-ion 12'8 V, 8000 mAh Autonomía con batería recargable: 5 horas (50% de volumen) Tiempo de carga de la batería: 6'5 horas aproximadamente Funcionamiento durante la recarga

MEDIDAS	450 x 685 x 385 mm fondo
PESO	15'05 kg
OPCIONAL	FAL-M15: bolsa de transporte
SIN LICENCIA	Receptor bluetooth incorporado, reproduce la música recibida desde smartphones, tablets y otros dispositivos bluetooth.

PORTABLE SPEAKER

ALTAVOZ PORTÁTIL
HAUT-PARLEUR PORTABLE
COLUNA PORTÁTIL

INSTRUCTION MANUAL/MANUAL DE USUARIO/
MODE D'EMPLOI/MANUAL DE INSTRUÇÕES

FONESTAR

ES

DESCRIPCIÓN

- Gran potencia y calidad de sonido proporcionada por su amplificador clase D de alta eficiencia.
- Integran todos los elementos necesarios para una actuación o charla en directo: 2 micrófonos inalámbricos (1 de mano y 1 de cabeza), 2 entradas de micrófonos, 1 auxiliar, reproductor USB/SD/MP3, mezclador, ecualizador gráfico, altavoz y amplificador.
- Su carro de transporte trolley junto a un batería recargable de Li-ion de gran capacidad y autonomía, lo hacen muy versátil y adaptable a multitud de usos.

CONTROLES Y FUNCIONES

PANEL POSTERIOR

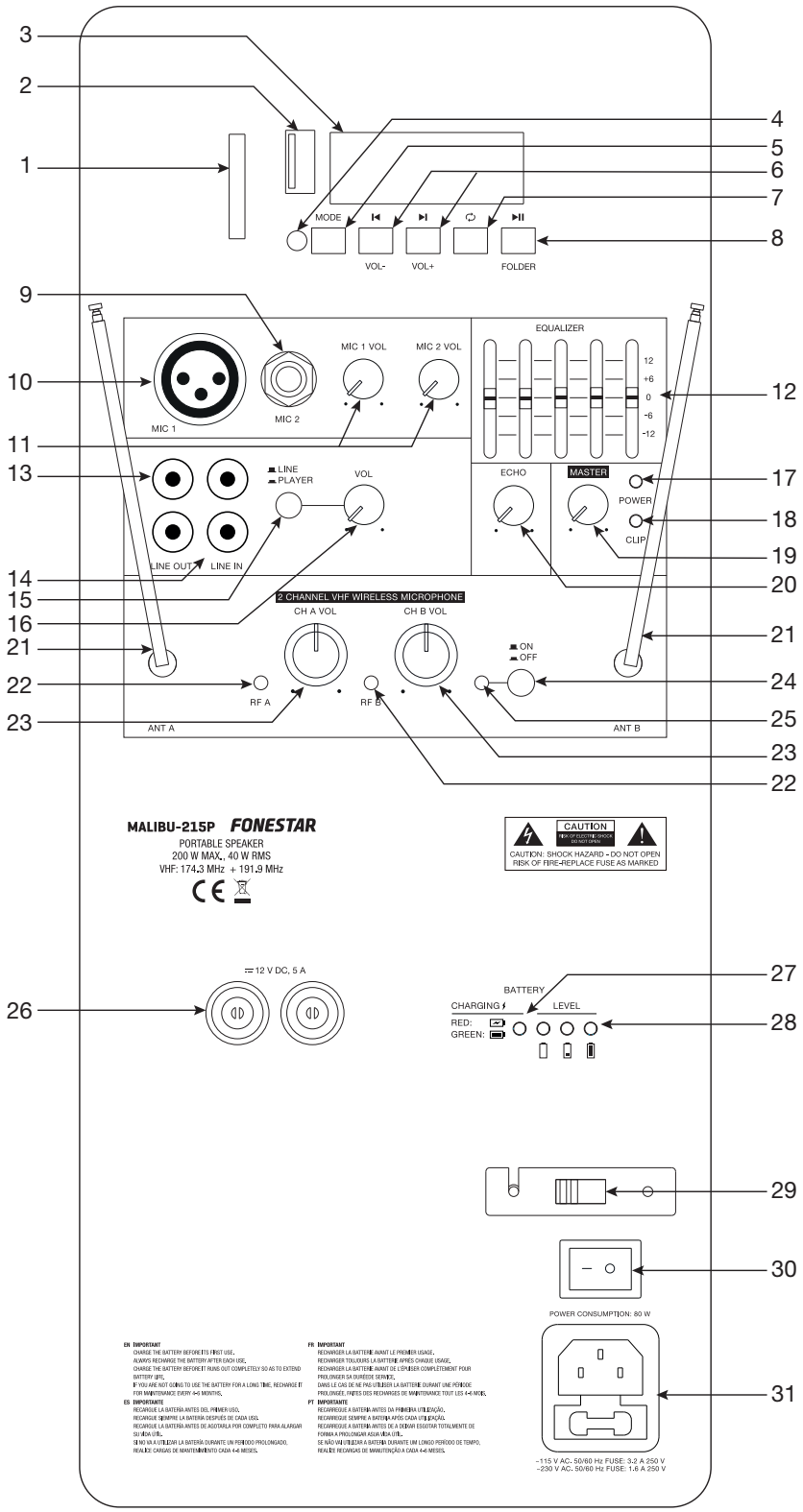

1.- Puerto de conexión de tarjetas de memoria SD.
2.- Puerto de conexión para dispositivos de almacenamiento USB.
3.- Pantalla de información del módulo reproductor USB/SD/MP3.
4.- Receptor de infrarrojos para el mando a distancia.
5.- **MODE:** permite seleccionar entre las diferentes fuentes de audio disponibles.
6.- **⏮ (VOL-) / ⏭ (VOL+):** una pulsación corta de estos botones permite pasar para la anterior/siguiente pista de audio. Una pulsación larga de estos botones permite disminuir/aumentar el volumen del reproductor.
7.- **🔁 :** permite cambiar el modo de reproducción y repetición del reproductor (repetir todo, repetir carpeta, repetir 1 y reproducción random).
8.- **⏯ (FOLDER):** una pulsación corta de este botón permite iniciar/pausar la reproducción. Una pulsación larga muestra la carpeta en reproducción.
9.- **MIC 2:** entrada de micrófono 2, conector jack 6'3 mm.
10.- **MIC 1:** entrada de micrófono 1, conector XLR.
11.- **MIC 1 VOL, MIC 2 VOL:** controles de volumen de las entradas de micrófono 1 y 2.
12.- Ecualizador gráfico de 5 bandas.
13.- **LINE OUT:** salida estéreo de nivel de línea, conectores 2 x RCA.
14.- **LINE IN:** entrada auxiliar estéreo de nivel de línea, conectores 2 x RCA.
15.- Selector de funcionamiento de la entrada auxiliar. Permite seleccionar entre la entrada LINE IN y el módulo reproductor.
16.- **VOL:** control de volumen de la entrada de nivel de línea y del reproductor USB/SD/MP3.
17.- **POWER:** indicador luminoso de encendido del amplificador portátil.
18.- **CLIP:** indicador luminoso de pico de señal. Se enciende cuando se detecta una señal de entrada con un nivel demasiado elevado o cuando hay un nivel de salida excesivo que puede provocar una avería.
19.- **MASTER:** control de volumen de salida de la mezcla final de todas las entradas.
20.- **ECHO:** control para el ajuste del número de repeticiones del efecto eco de las entradas de micrófono.
21.- Antenas telescópicas independientes de los canales A y B.
22.- **RF A-B:** indicadores luminosos de nivel de señal de radiofrecuencia.
23.- **CH A-B VOL:** controles de volumen de los micrófonos inalámbricos.
24.- **ON/OFF:** interruptor para activar/desactivar los módulos receptores de los micrófonos inalámbricos.
25.- Indicador luminoso de encendido de los módulos receptores de los micrófonos inalámbricos.
26.- Terminales de alimentación externa 12 V CC.
27.- Indicadores luminosos de carga. Se ilumina rojo durante la carga de la batería y verde cuando se ha completado el proceso de carga.
28.- Indicadores de nivel de carga de la batería.
29.- Selector de voltaje de alimentación 115/230 V.
30.- **POWER:** interruptor de encendido/apagado general del altavoz.
31.- Entrada para conectar el cable de alimentación CA.

MICRÓFONO DE MANO

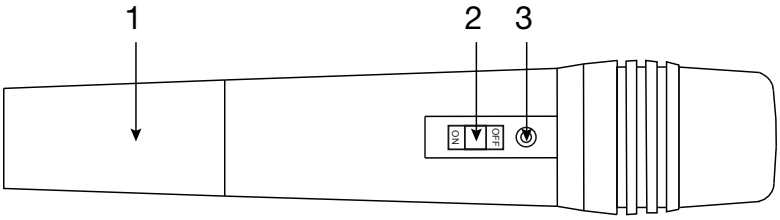

1.- Utilice dos pilas LR-6AA alcalinas.
2.- Interruptor de funcionamiento. Tiene 3 posiciones, ON encendido, STANDBY (posición central) y OFF apagado. Sitúelo en la posición ON para su funcionamiento. Coloque el interruptor en la posición STANDBY para ahorrar batería y el micrófono se encenderá de forma inmediata al pasar a la posición ON.
3.- Indicador luminoso de batería. Se encenderá de color verde cuando el nivel de carga sea correcto y rojo cuando las pilas tengan poca carga.

MICRÓFONO DE PETACA

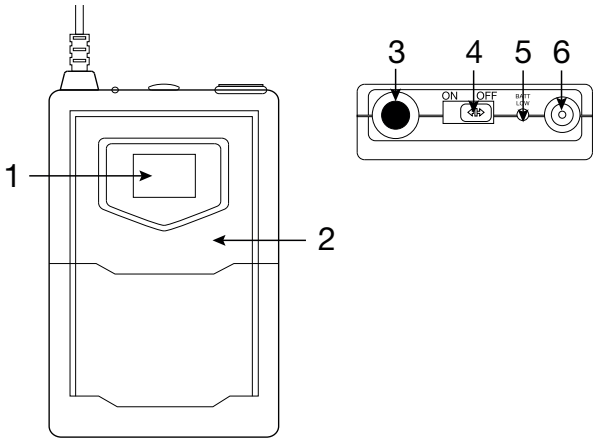

1.- Pantalla de información.
2.- Portapilas. Utilice dos pilas LR-6AA alcalinas.
3.- Entrada de micrófono, conector jack 3’5 mm.
4.- Interruptor de funcionamiento. Tiene 3 posiciones, ON encendido, STANDBY (posición central) y OFF apagado. Sitúelo en la posición ON para su funcionamiento. Coloque el interruptor en la posición STANDBY para ahorrar batería y el micrófono se encenderá de forma inmediata al pasar a la posición ON.
5.- **BATT LOW:** indicador luminoso de funcionamiento y batería baja. Cuando las pilas tengan poca carga, el indicador luminoso de verá atenuado es recomendable cambiar las pilas.
6.- Antena.

MANDO A DISTANCIA

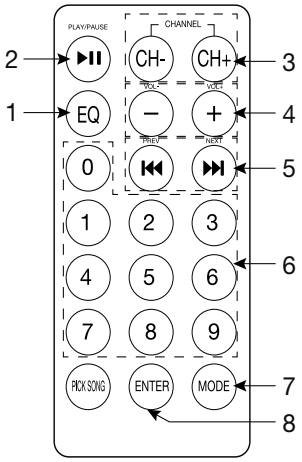

1.- **EQ:** permite seleccionar entre las diferentes ecualizaciones existentes.
2.- **▶II :** inicia/pausa en la reproducción.
3.- **CHANNEL - CH+/CH+:** una pulsación de estos botones permite ir a la carpeta anterior/siguiente.
4.- **- (VOL -)/+ (VOL+):** controles de volumen del reproductor.
5.- **⏮ (PREV) / ⏭ (NEXT):** una pulsación corta de estos botones permite pasar para la anterior/siguiente pista de audio.
6.- **0-9:** botones numéricos para seleccionar automáticamente la pista de audio deseada.
7.- **MODE:** permite seleccionar la fuente de audio deseada.
8.- **ENTER:** permite cambiar el modo de reproducción y repetición del reproductor (repetir todo, repetir carpeta, repetir 1 y reproducción random).

CONEXIÓN Y FUNCIONAMIENTO

Antes de realizar cualquier conexión asegúrese de que todos los equipos están apagados y desconectados de la toma de corriente de alimentación.

Las conexiones básicas son las siguientes:

1.- Entradas de micrófonos (MIC 1-2): conecte micrófonos a esta entrada. Las entradas son balanceadas, para micrófonos dinámicos con conector XLR y jack 6’3 mm.

2.- Fuente de audio, es posible seleccionar entre entrada de linea LINE IN o el reproductor. Para utilizar la entrada de línea, conecte a la entrada una fuente de sonido externa (reproductor de CD, reproductor de audio, etc) mediante conectores 2 x RCA y coloque el selector LINE/PLAYER sin pulsar. Si por el contrario, desea utilizar como fuente el reproductor pulse el selector LINE/PLAYER y conecte en este módulo el dispositivo que desee reproducir.

3.- Salida de audio (LINE OUT): conecte la señal de salida de audio a un grabador, amplificador, etapa de potencia u otra pantalla acústica. Señal de salida de nivel de línea con conectores 2 x RCA.

4.- Encienda el amplificador con el interruptor situado en la parte inferior del panel posterior. Puede utilizar el equipo alimentado directamente a la corriente o haciendo uso de la batería interna. Si hace uso de batería al encender el altavoz los indicadores luminosos de batería se encenderán indicando el nivel de carga, verifique que está cargado antes utilizarlo.

ESPECIFICACIONES TÉCNICAS

	MALIBU-215P
CARACTERÍSTICAS	Altavoz portátil. 2 micrófonos inalámbricos VHF, 1 de mano y 1 de cabeza (191’900 MHz y 174’300 MHz respectivamente). Reproductor USB/SD/MP3. Batería recargable de Li-ion. Función eco y control de tonos. Carro de transporte trolley. Mando a distancia. Orificio en la base para tubo de 35 mm.
POTENCIA	200 W máximo 40 W RMS
ALTAVOCES	1 woofer 15” 1 tweeter 1”
ENTRADAS	2 micros, XLR y jack 6’3 mm 1 auxiliar estéreo, 2 x RCA
SALIDAS	1 auxiliar estéreo, 2 x RCA
ALIMENTACIÓN	230/115 V CA y 12 V CC Batería Li-ion 12’8 V, 8000 mAh Autonomía con batería recargable: 5 horas (50% de volumen) Tiempo de carga de la batería: 6’5 horas aproximadamente Funcionamiento durante la recarga
MEDIDAS	450 x 685 x 385 mm fondo
ACCESORIOS	**FAL-M15:** bolsa de transporte

DECLARACIÓN UE DE CONFORMIDAD SIMPLIFICADA