Serie 22 Mando - Pulsadores e Interruptores "SETA"

PS22

Pulsador tipo "seta" (tras cuadro) Ø22,5 mm
Posibilidad de contacto NC (normalmente cerrado) o NA (normalmente abierto)
Especialmente indicado para paros de emergencia / puestas en marcha.
Posibilidad de aumentar su versatilidad añadiendo más cámaras con contactos NA (FC22NA) o NC (FC22NC)

CÓDIGO	TIPO CONTACTO
FCPS22C	NC
FCPS22A	NA

IS22E

Interruptor con enclavamiento tipo "seta" (tras cuadro) Ø22,5 mm
Posibilidad de contacto NC (normalmente cerrado) o NA (normalmente abierto)
Especialmente indicado para paros de emergencia / puestas en marcha.
Posibilidad de aumentar su versatilidad añadiendo más cámaras con contactos NA (FC22NA) o NC (FC22NC)

CÓDIGO	TIPO CONTACTO
FCIS22EC	NC
FCIS22EA	NA

IS22EK

Interruptor con enclavamiento tipo "seta" (tras cuadro) Ø22,5 mm
Especialmente indicado para paros de emergencia
Posibilidad de aumentar su versatilidad añadiendo más cámaras con contactos NA (FC22CNA) o NC (FC22CNC)
Incluye 2 llaves de protección contra uso no autorizado

CÓDIGO	TIPO CONTACTO
FCIS22EK	NC

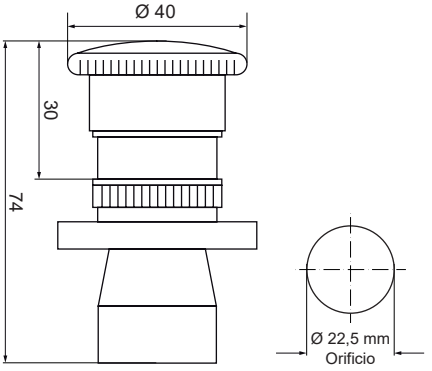

Datos comunes

Dimensiones:	(Diámetro x Profundidad): 40 mm x 74 mm
Construcción:	ABS negro/rojo
Montaje:	Centrado para abertura de 22,5 mm
Terminal:	Regleta de conexión
Sección cable:	1,5 mm^2
Tensión máxima permitida:	240V
Consumo máximo permitido:	3A

ITH* (conventional thermal current): 600V / 10A valores máximos soportados por los contactos
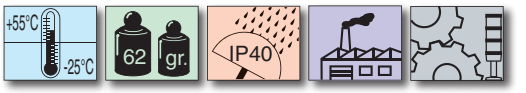
*Es la corriente que puede soportar un contacto cerrado durante un máximo de 8 horas sin que su aumento de temperatura exceda los límites establecidos en las normas (IEC / EN 60947-5-1).