FUENTE DE ALIMENTACIÓN
2000mA
32W

Fuente de alimentación lineal 16V/2A/32W

ALTERNA

- El propósito de este documento es especificar los requisitos funcionales de la fuente de alimentación lineal de 32W.

Características de entrada

Voltaje de entrada:	Tensión nominal: 220Vac	
Frecuencia de entrada:	Frecuencia nominal: 50 Hz	
Corriente de entrada:	400mA Máx.	220Vca
Corriente de fuga Vca:	0.25mA Máx.	220Vca

Características de salida

Tensión y corriente nominal en secundario

Voltaje de entrada	Puntos de prueba	Tensión nominal con carga	Corriente nominal	Tensión nominal sin carga
220Vca	3-4	16Vca	2.0A	18.4Vca +/-5%

Condiciones de temperatura

Entrada de primario 220Vca 50Hz a 25ºC de temperatura ambiente

Requisito ambiental

Temperatura de funcionamiento:
En condiciones de entrada en primario de 220Vca 50Hz y 25ºC temperatura ambiente.
Condiciones de Temperatura de trabajo con y sin carga: -10ºC +40ºC
Temperatura en trabajo con carga nominal 75ºC máx., después de 5 horas de trabajo.

Condiciones ambientales

Temperatura de almacenamiento: -20ºC + 80ºC, en embalaje.
Rango de humedad operativa: 10 - 95% R.H.

Seguridad y requerimiento EMI / EMC*

Fabricado de acuerdo con la norma EN61950-1
Cumple con los limites EN55022 Clase B

Resistencia de aislamiento

3000 Vca / 5mA / 60s entre primario y secundario.

Prueba de aislamiento con tester de alta potencia

Dieléctrico
Prueba de aislamiento entre primario y secundario: 3750Vca / 5mA/ 60seg.
Prueba de aislamiento entre primario y caja: 3750Vca / 5mA / 60seg.

Requisito mecánico

Conexión de salida: Jack hueco 5.5x2.0x9.5mm
Cable: Paralelo polarizado UL2468 de 0.519mm2 (20AWG),
Longitud: 1000mm +/- 50mm
Tamaño de la fuente de alimentación: 98.0x78.5x73.5mm
Peso: 100gr

*EMI/EMC: Emisión de energía electromagnética

Esquema en sección de las partes

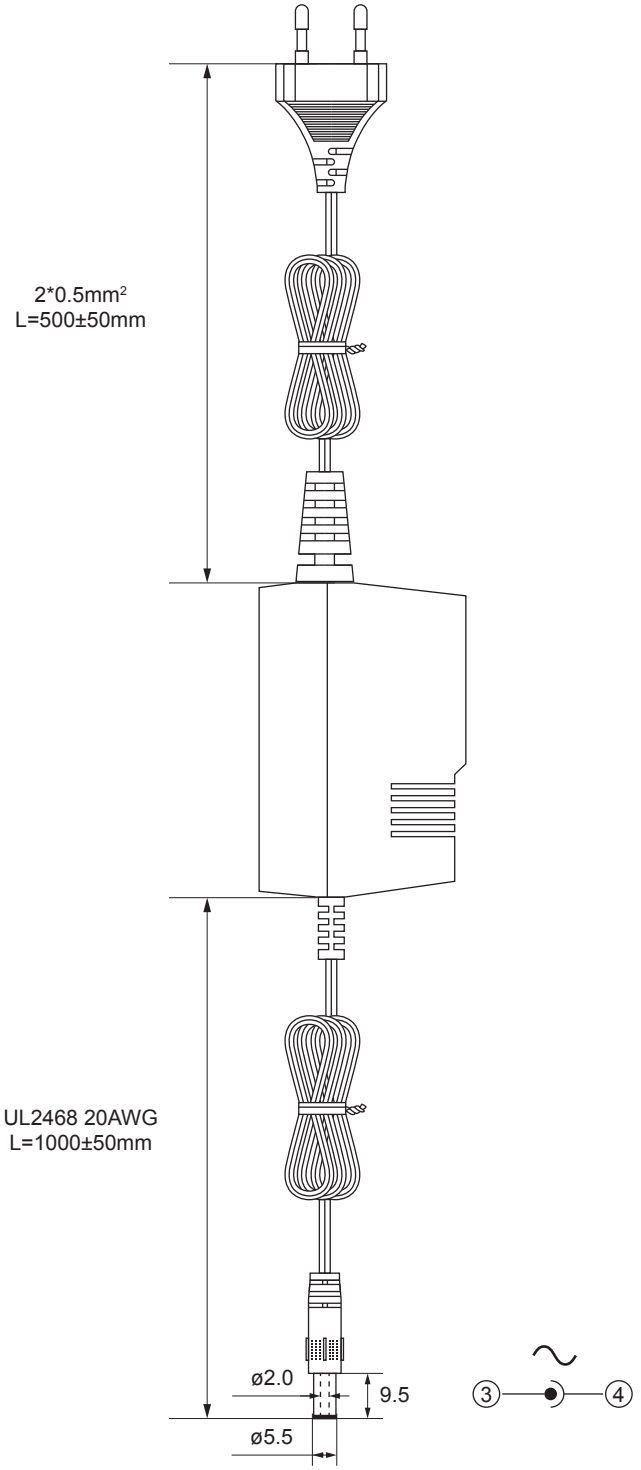

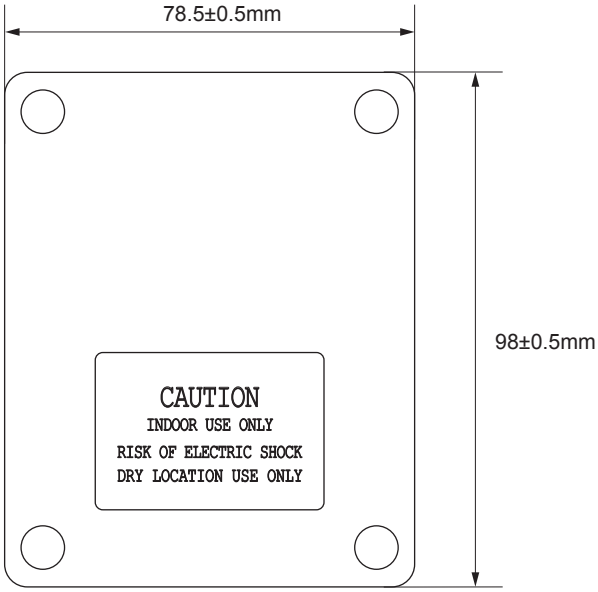

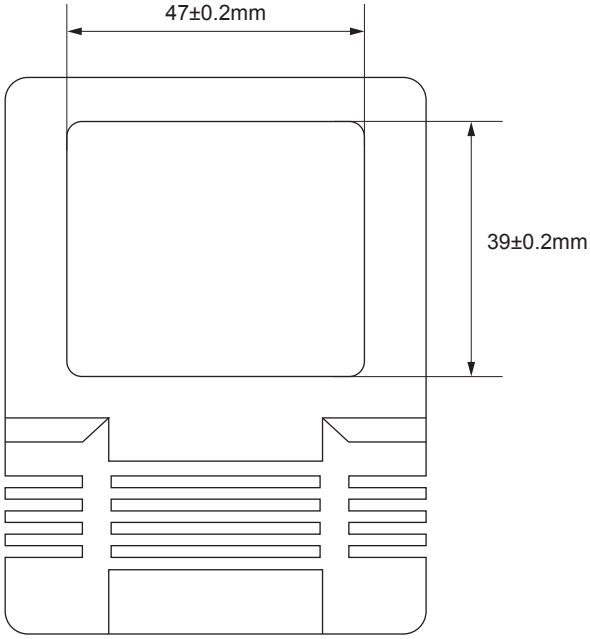

Documentación del producto

Versión de documento: 1 / Junio 2019 • Todos los datos recogidos en este documento son susceptibles de cambio sin previo aviso, consulte nuesta página web para obtener la versión más actualizada.