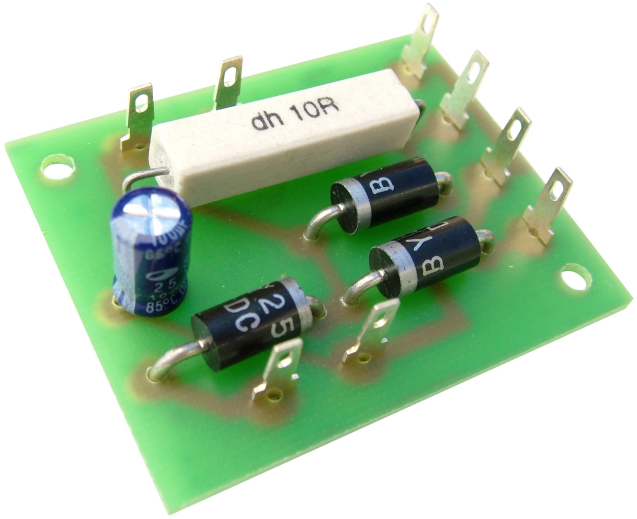

CONMUTADOR DE BATERIA AL-7

CARACTERISTICAS

Tensión de trabajo ..... 3 a 50 V
Intensidad de trabajo ..... 2 Amp.
Intensidad carga batería ..... 100 mA.
Capacidad batería ..... 5 Amp. máx.

Circuito conmutador electrónico para conexión automática de batería o pila, en caso de fallo o corte de suministro eléctrico de la red. Dispone de circuito de carga de batería de tipo tampón .

FUNCIONAMIENTO

Debe usarse conjuntamente con una fuente de alimentación. La fuente debe ser capaz de suministrar una tensión, como mínimo, un voltio superior a la de la batería que vayamos a utilizar . En caso de usar pilas tenga la precaución de revisar éstas periódicamente y cambiarlas cada vez que hayan funcionado .

NOTA: Antes de instalar definitivamente la batería, déjela en carga durante el tiempo necesario, según su capacidad, hasta obtener una carga total,

INSTALACIÓN
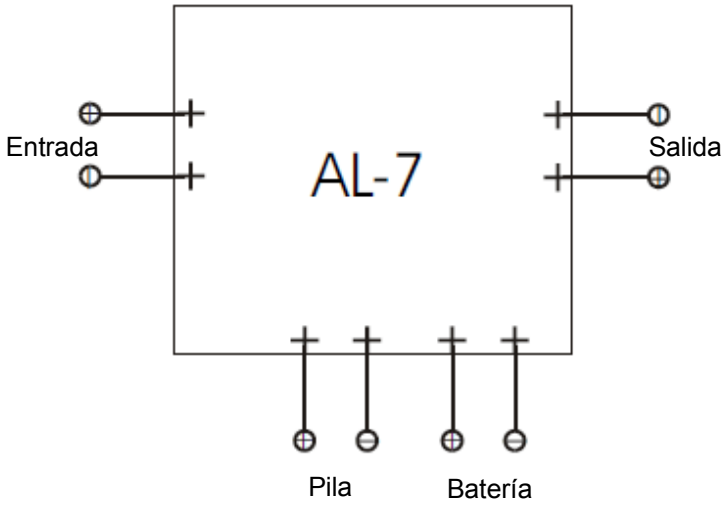
Deberá efectuarla según el siguiente esquema :