Material: Latón natural.
Sección: 0,5 – 1,5 mm²
Diámetro del aislante: 1,9 – 3,3 mm.

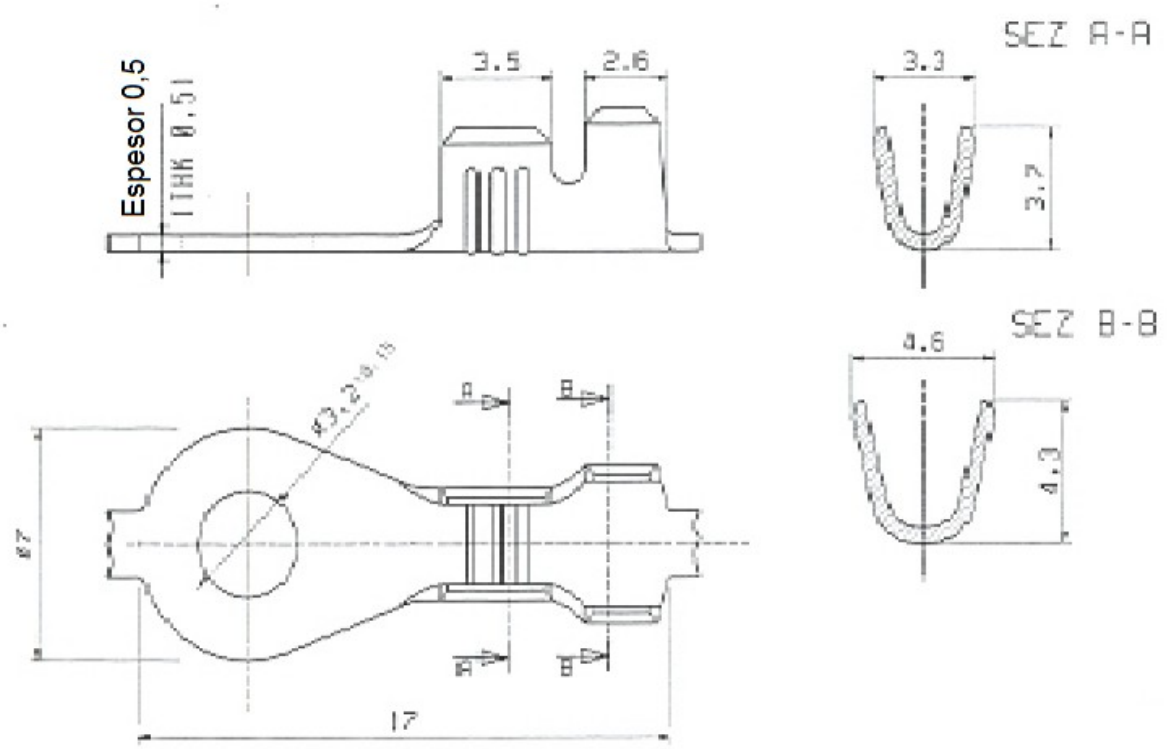

** Todas las medidas están expresadas en mm. **

Referencia	*Descripción*	*Fecha*
5003-1	TERMINAL REDONDO 3,2	08.06.2012