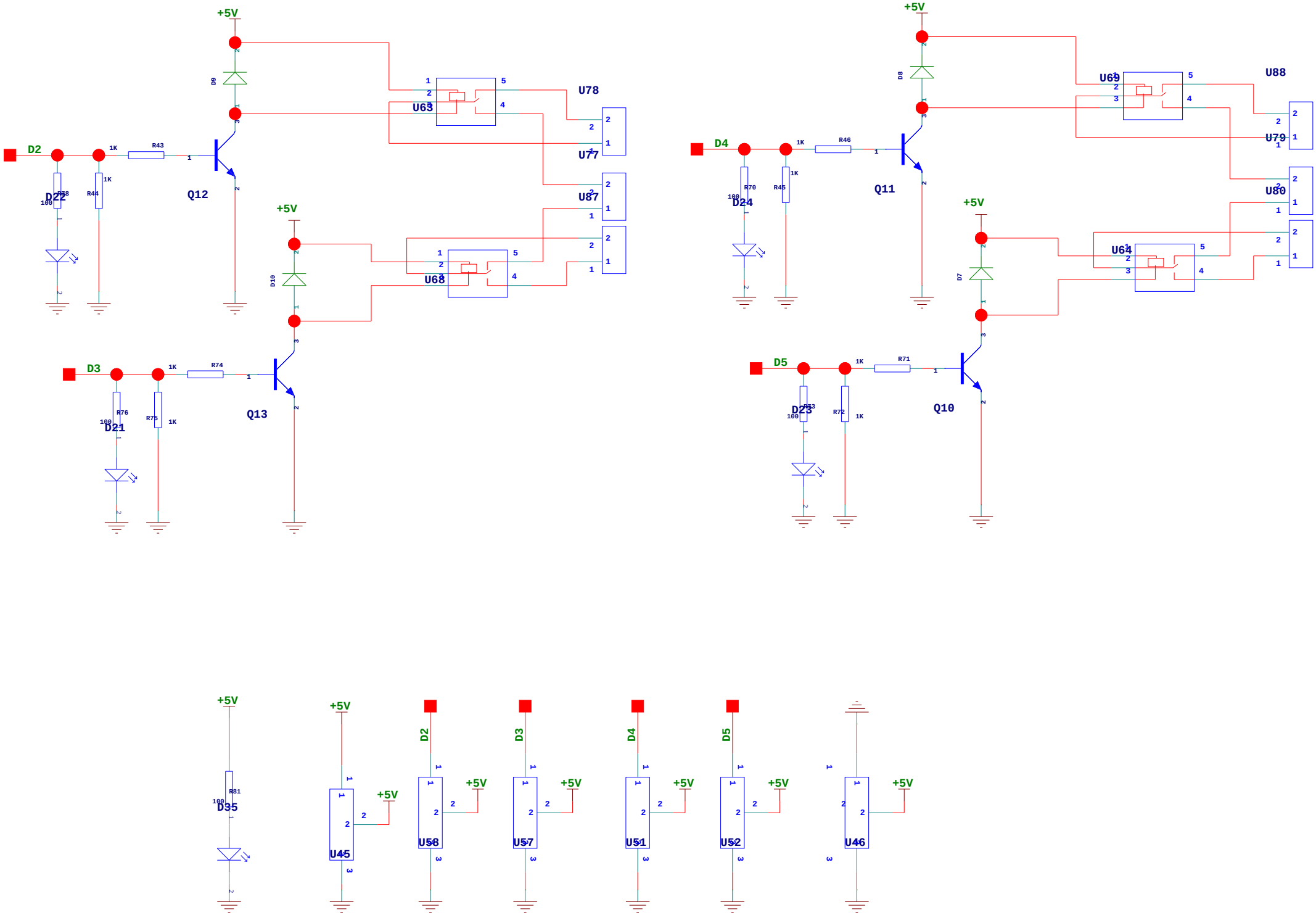
+5V
D2
D3
D4
D5
R43
R44
R45
R46
R70
R71
R72
R73
R74
R75
R76
R81
1K
100
D21
D22
D23
D24
D35
Q10
Q11
Q12
Q13
D7
D8
D9
D10
U63
U64
U68
U69
U77
U78
U79
U80
U87
U88
U45
U46
U51
U52
U57
U58