PM-9 MEZCLADOR MONO de 4 ENTRADAS.

PREVIO - COMPRESOR

Características técnicas

Tensión de alimentación ..... 12 V. (de 9 a 24)
Consumo medio ..... 5 mA.
Banda pasante ..... 50-15.000 Hz.
Sensibilidad mínima ..... 10 mV.
Nivel máximo de entrada ..... 1 V.
Salida con 100 mV. de entrada ..... 1 V.
Impedancia de entrada ..... 1 Kohm.

Descripción técnica

Circuito amplificador de señal con nivel constante de salida frente a las variaciones de entrada.

Está realizado en tecnología discreta, con transistores de silicio, y está constituido por tres etapas, una amplificadora de señal, una rectificadora de crestas y una atenuadora de entrada la cual es gobernada por la rectificadora, en función de un valor predeterminado.

Ejemplo de montaje

Una vez vista la conexión de la alimentación, le indicamos como poner un potenciómetro de volumen,con el cual podrá regular el nivel de salida, el cual será siempre constante.El PM - 9 se puede usar tanto para radioaficionados, como instalaciones de megafonía,sin que se produzcan variaciones en el nivel de salida del equipo.

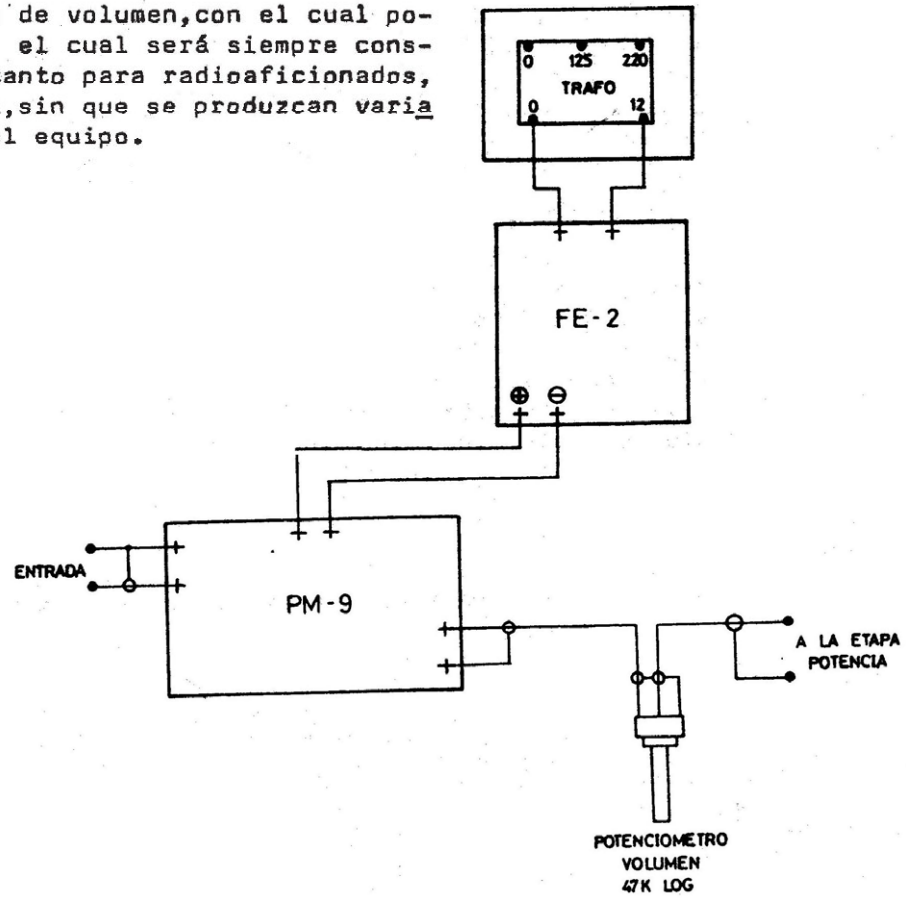

CONSULTAS TECNICAS.

Para cualquier duda o consulta técnica dirijase a nuestro Dpto. Técnico.
- Por Fax. 93.432.29.95 | Por E-Mail, **sat@cebek.com** | Correos. c/Quetzal, 17-21. (08014) BARCELONA.
- **Conserve la factura de compra de este módulo**. En una posible reparación deberá adjuntar una copia de ésta.
El no presentarla junto al módulo anulará automáticamente la garantía de 3 años del producto.

Todos los módulos CEBEK gozan de **3 AÑOS de GARANTIA TOTAL** en mano de obra, y componentes a partir de la fecha de compra.

CEBEK dispone de muchos más módulos distintos que pueden interesarle.
SOLICITE **GRATUITAMENTE nuestro CATALOGO.** O visite nuestra Web.
Http://www.cebek.com